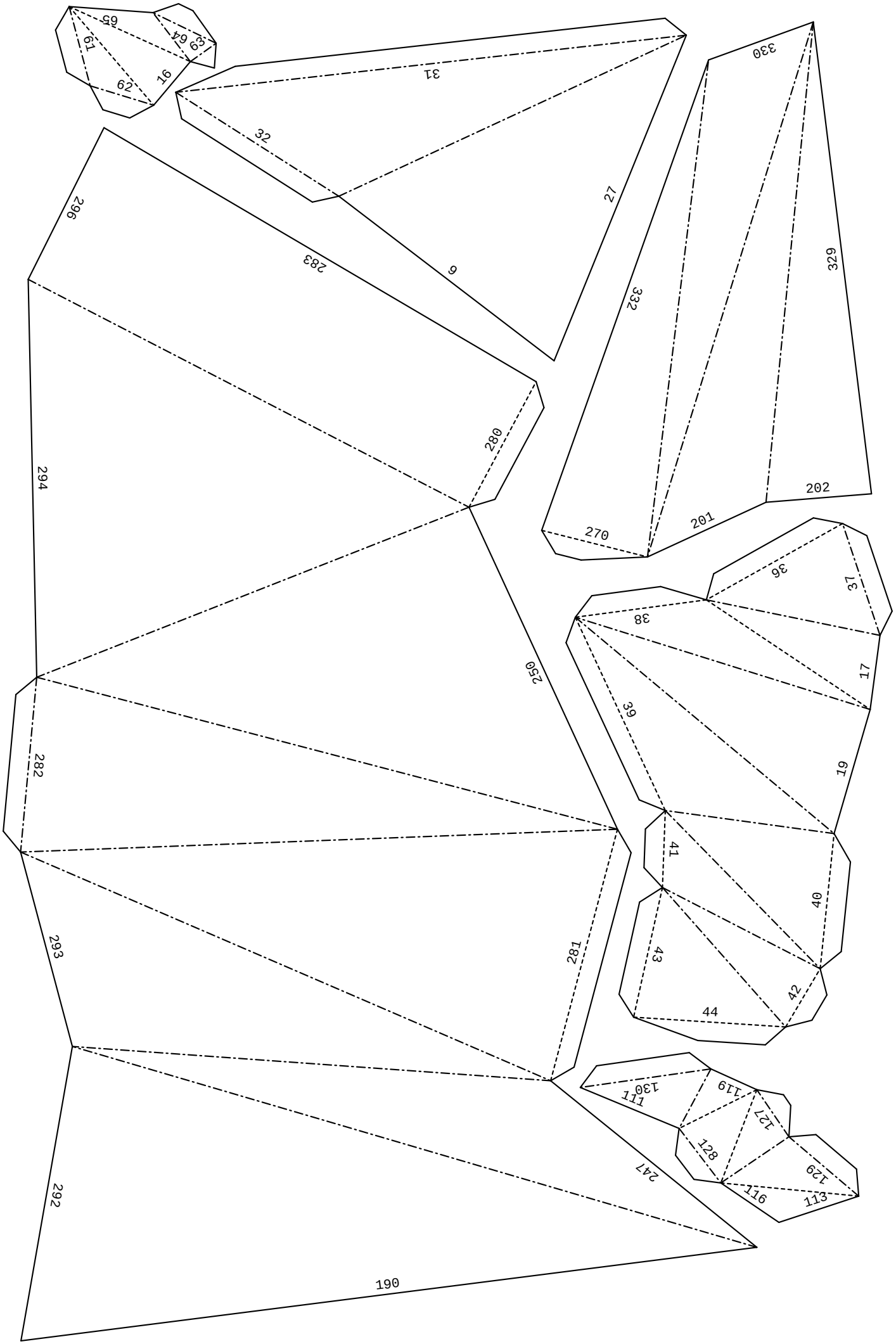

1/19 (row1 col1)

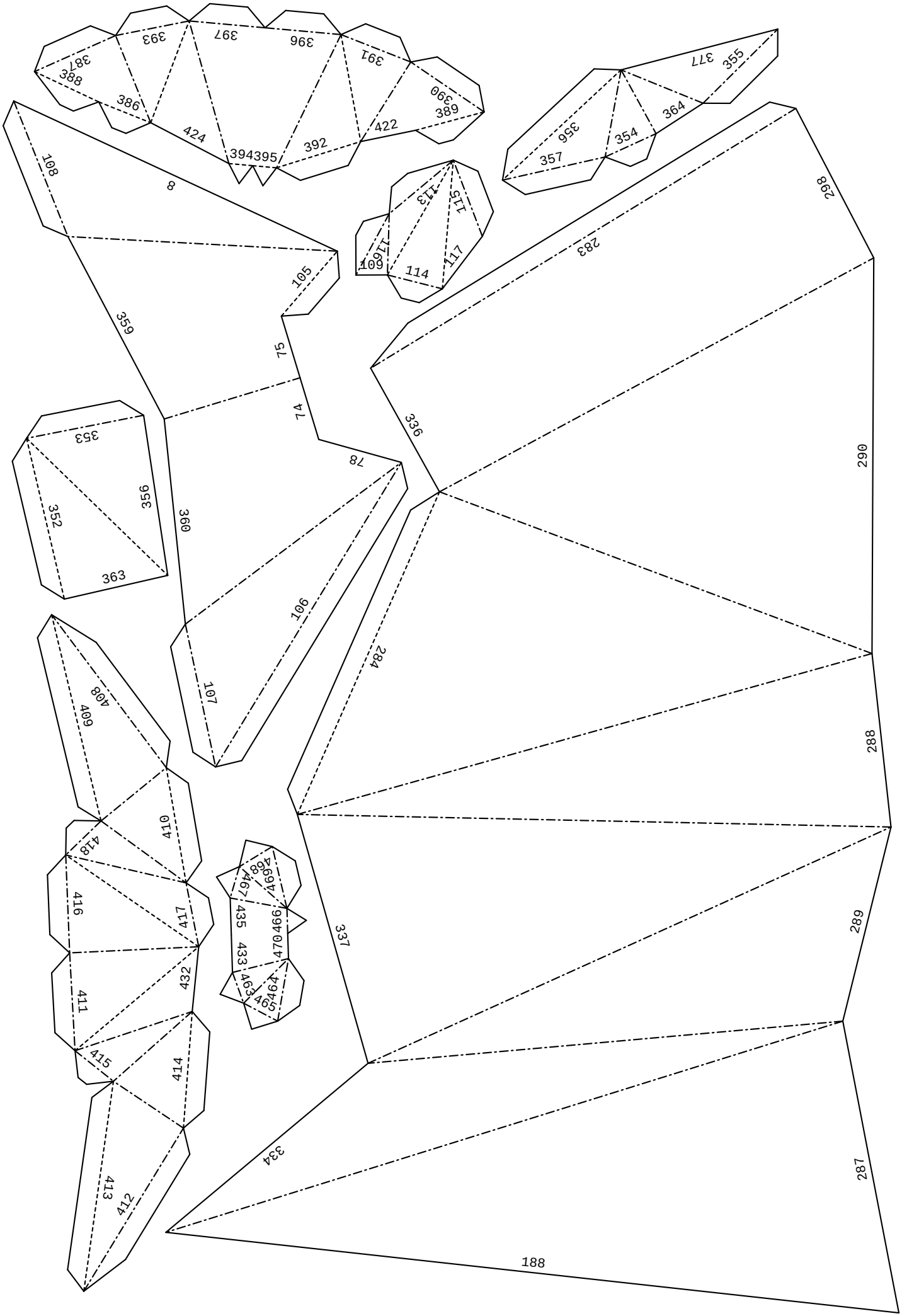

2/19 (row1 col2)

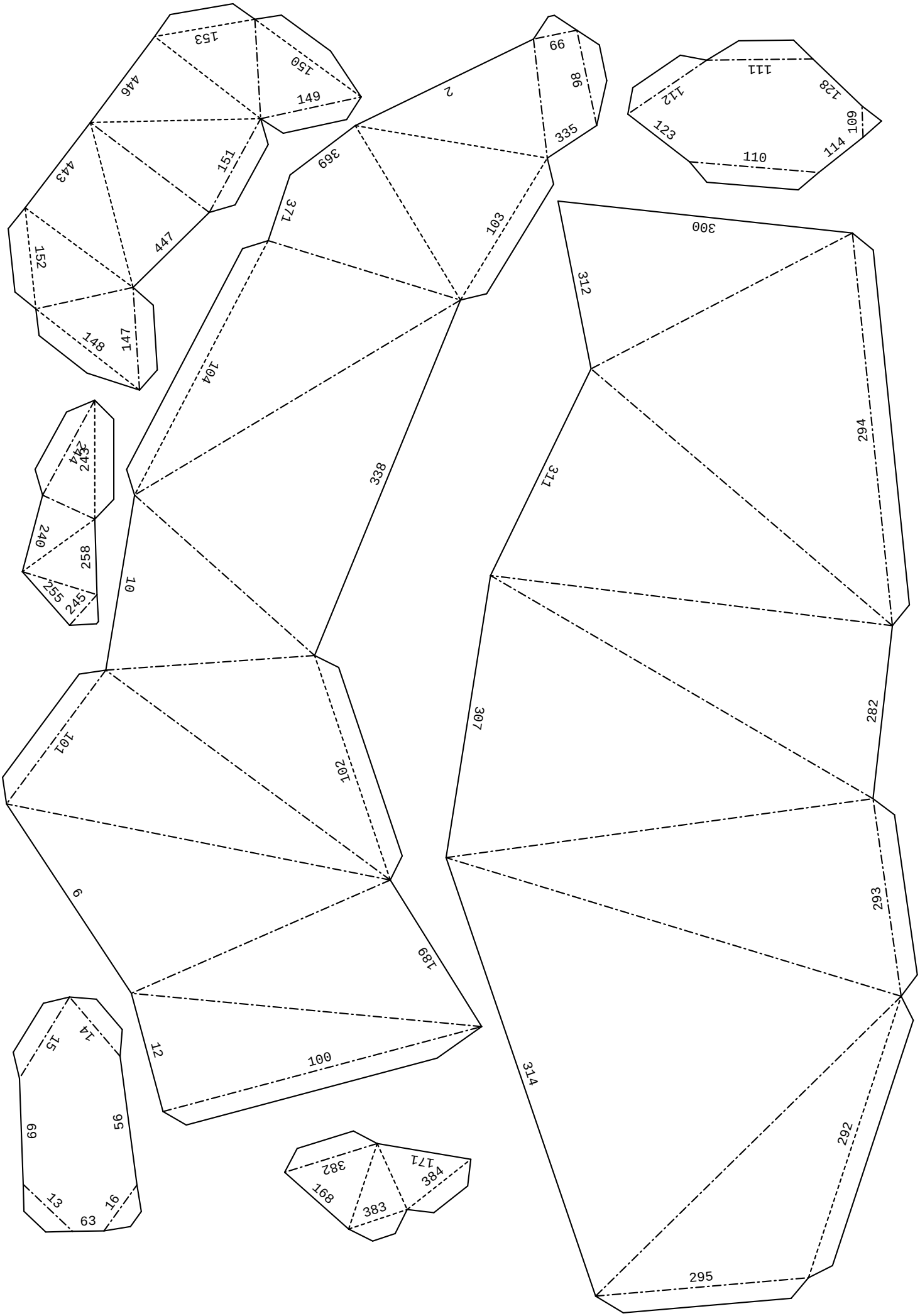

3/19 (row1 col3)

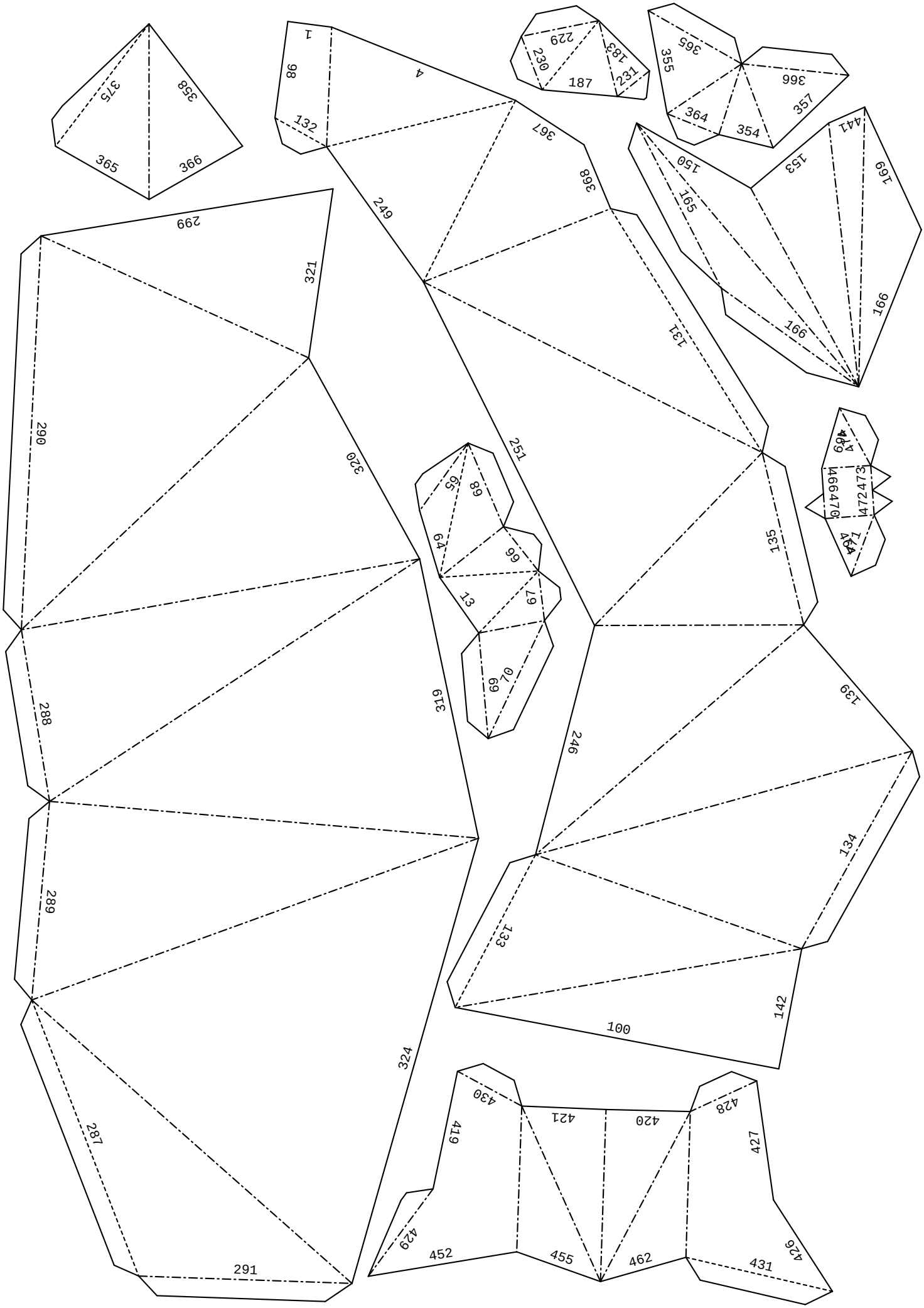

4/19 (row1 col4)

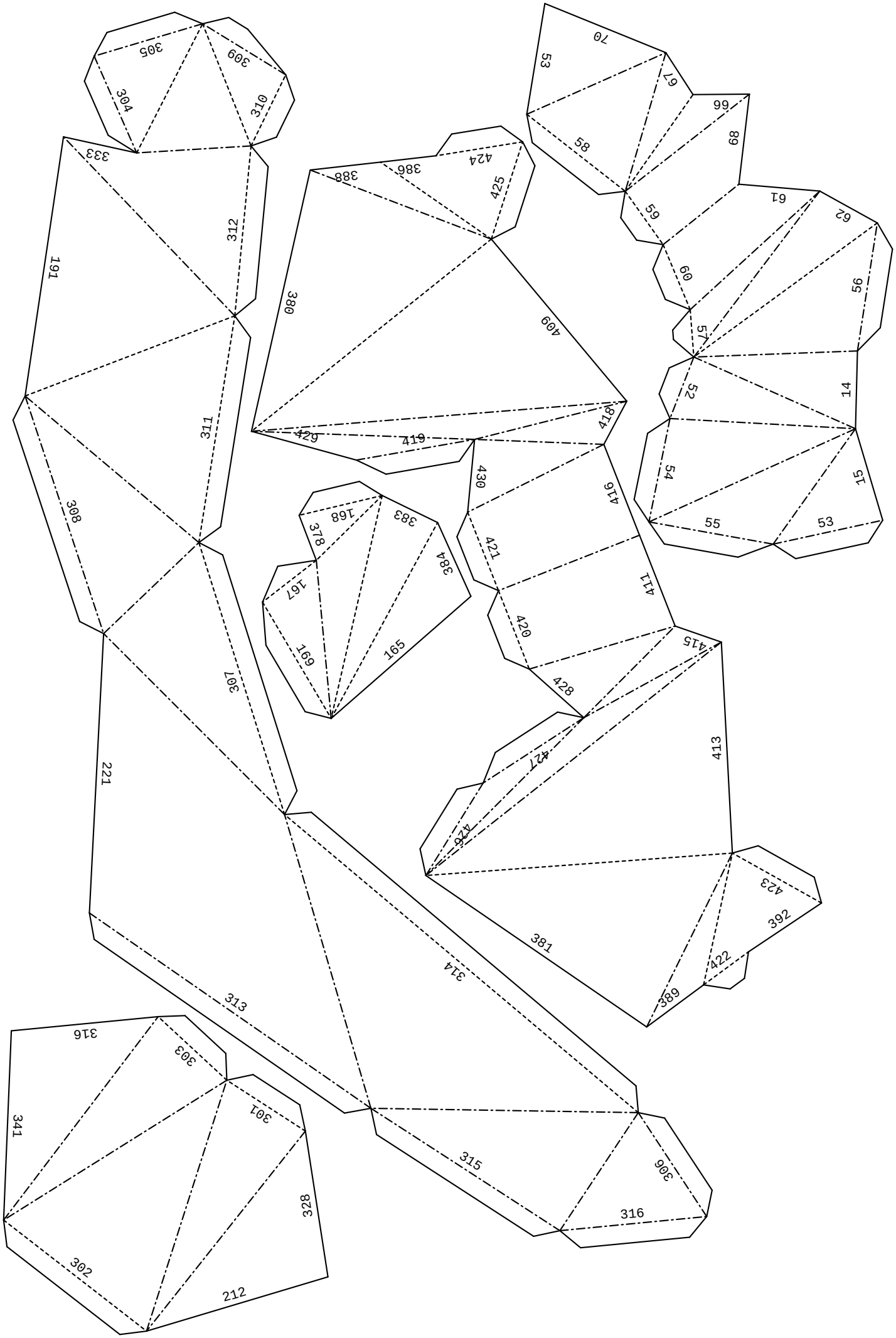

5/19 (row1 col5)

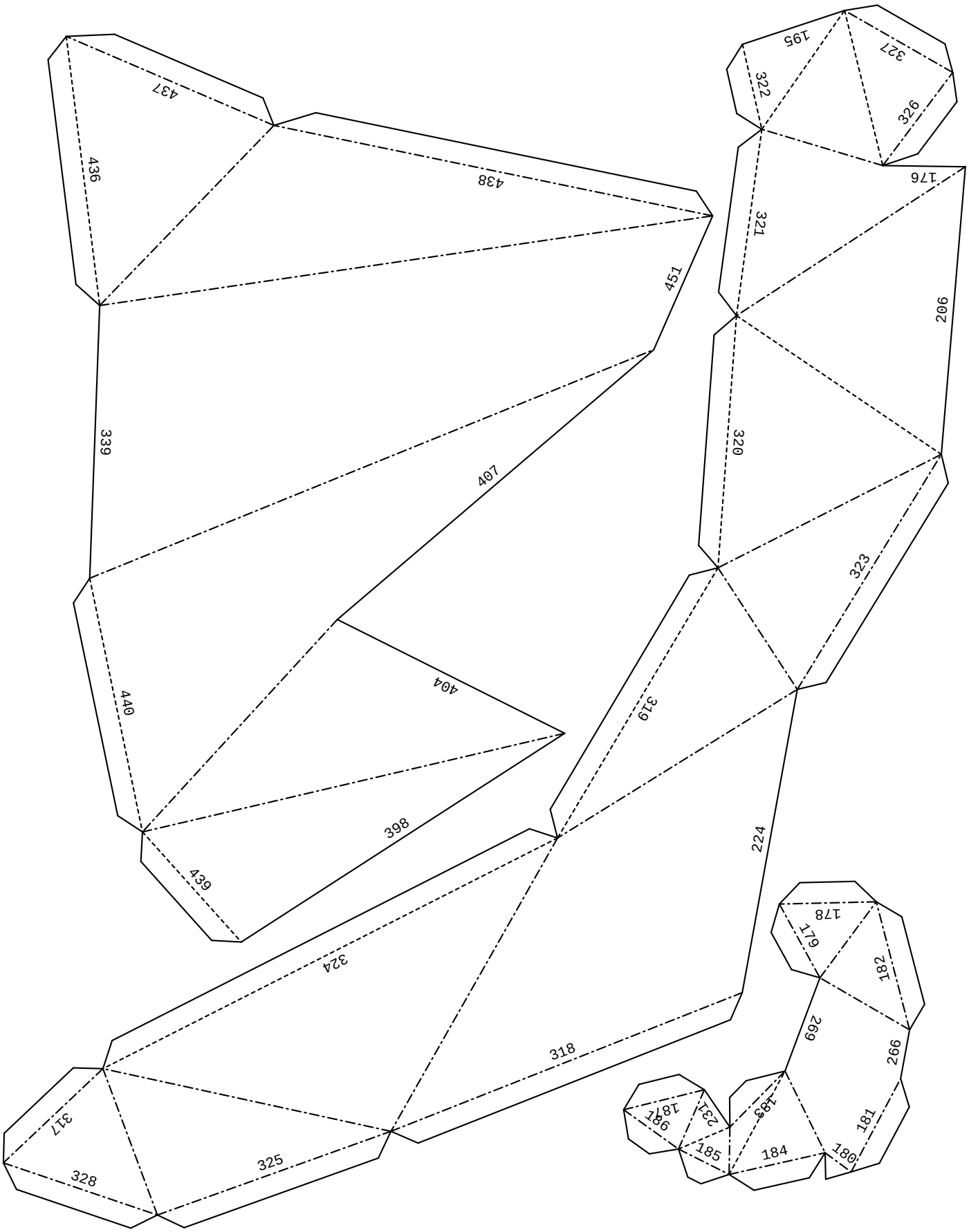
328
317
325
324
439
398
440
404
339
407
436
437
438
451
318
224
349
323
320
321
322
195
327
326
176
206
178
179
182
269
266
181
180
184
185
186
187
231
183

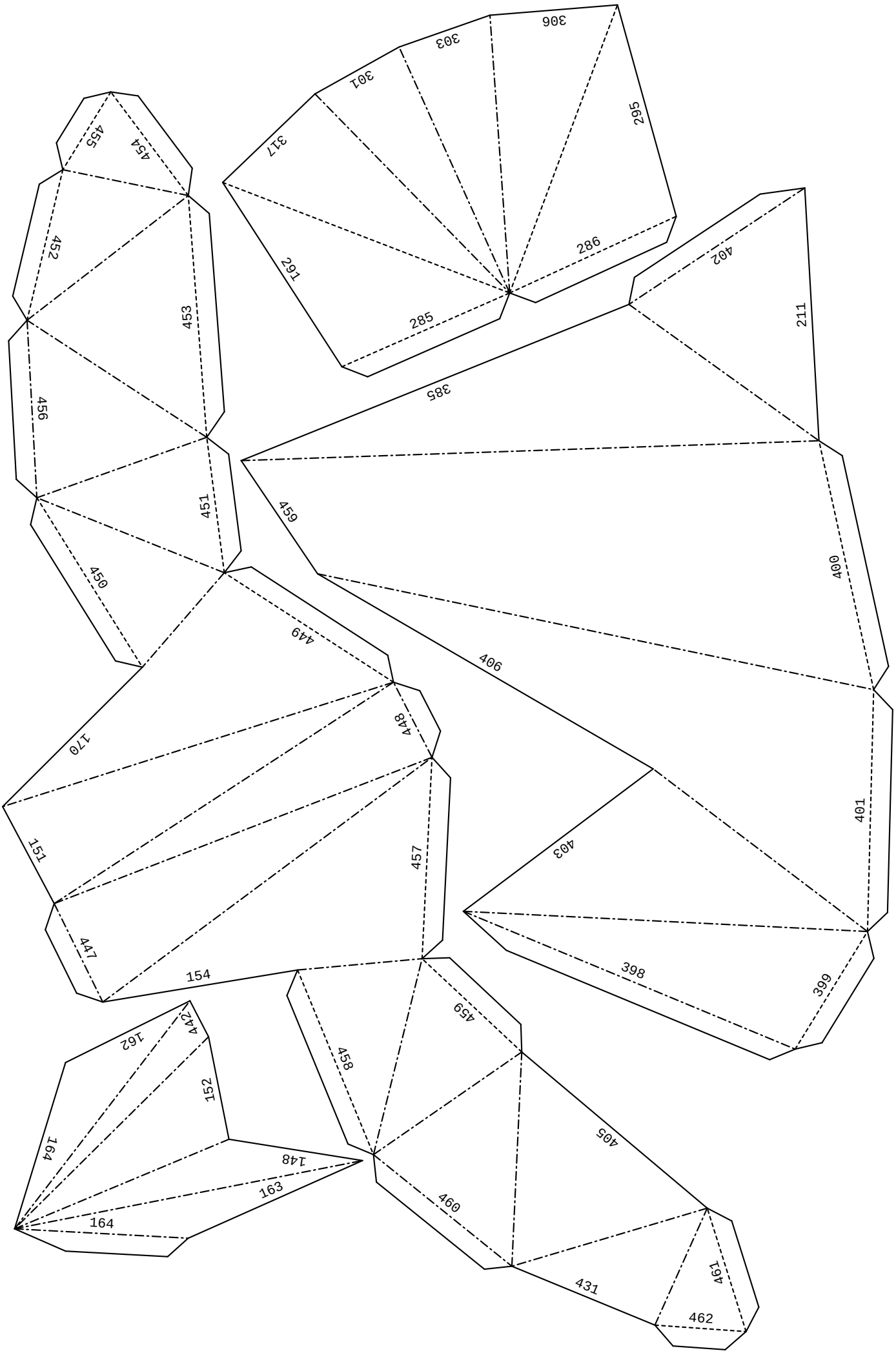
306
303
301
317
295
291
286
285
402
211
385
459
400
406
401
403
398
399
455
454
452
453
456
451
450
449
448
170
151
457
447
154
244
162
152
164
148
163
164
459
458
405
460
431
461
462

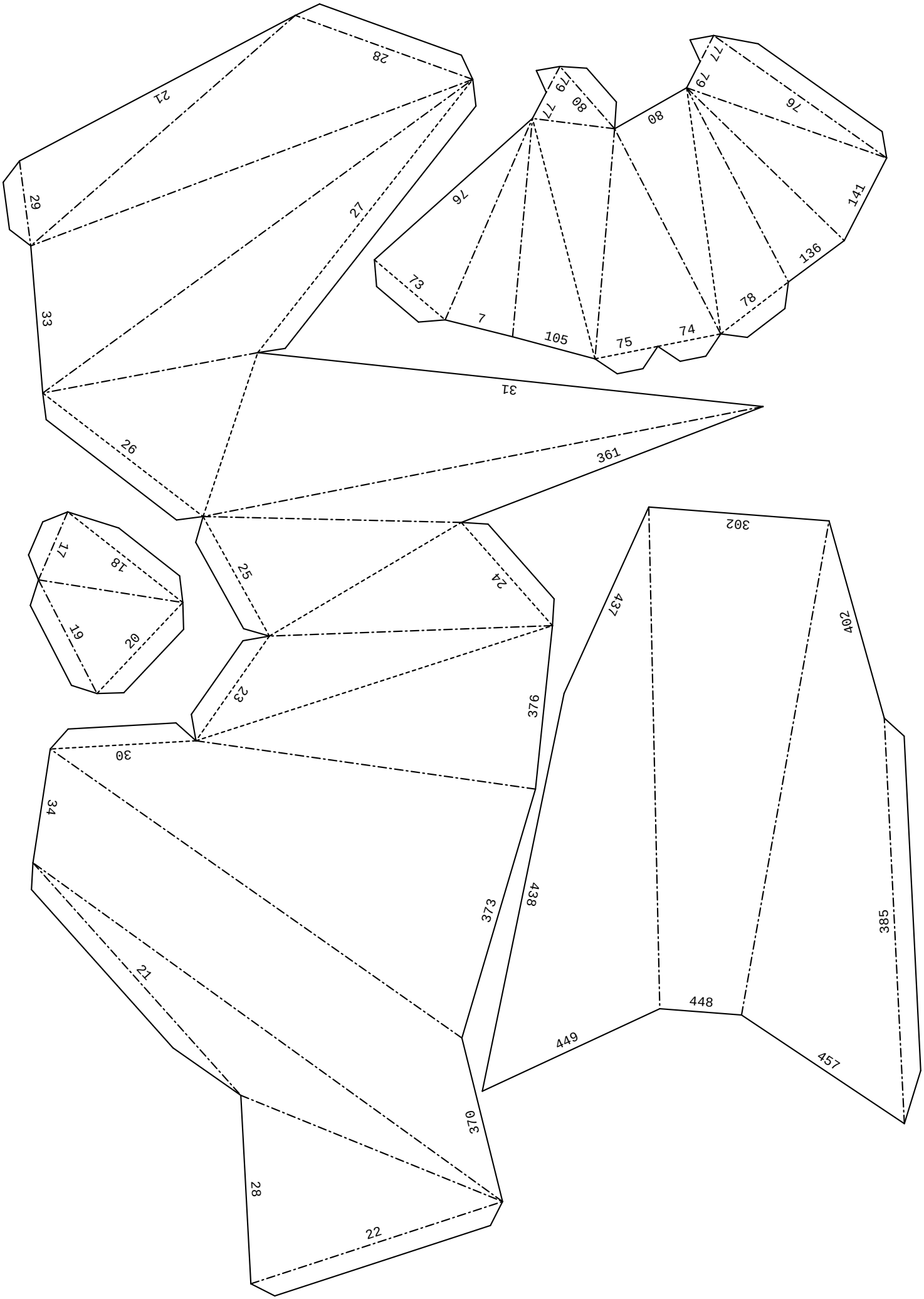
21
29
28
27
33
26
31
361
17
18
19
20
25
24
23
30
34
21
28
22
370
373
438
376
437
302
402
385
457
448
449
76
73
7
105
75
74
78
136
141
76
77
79
80
77
79
80

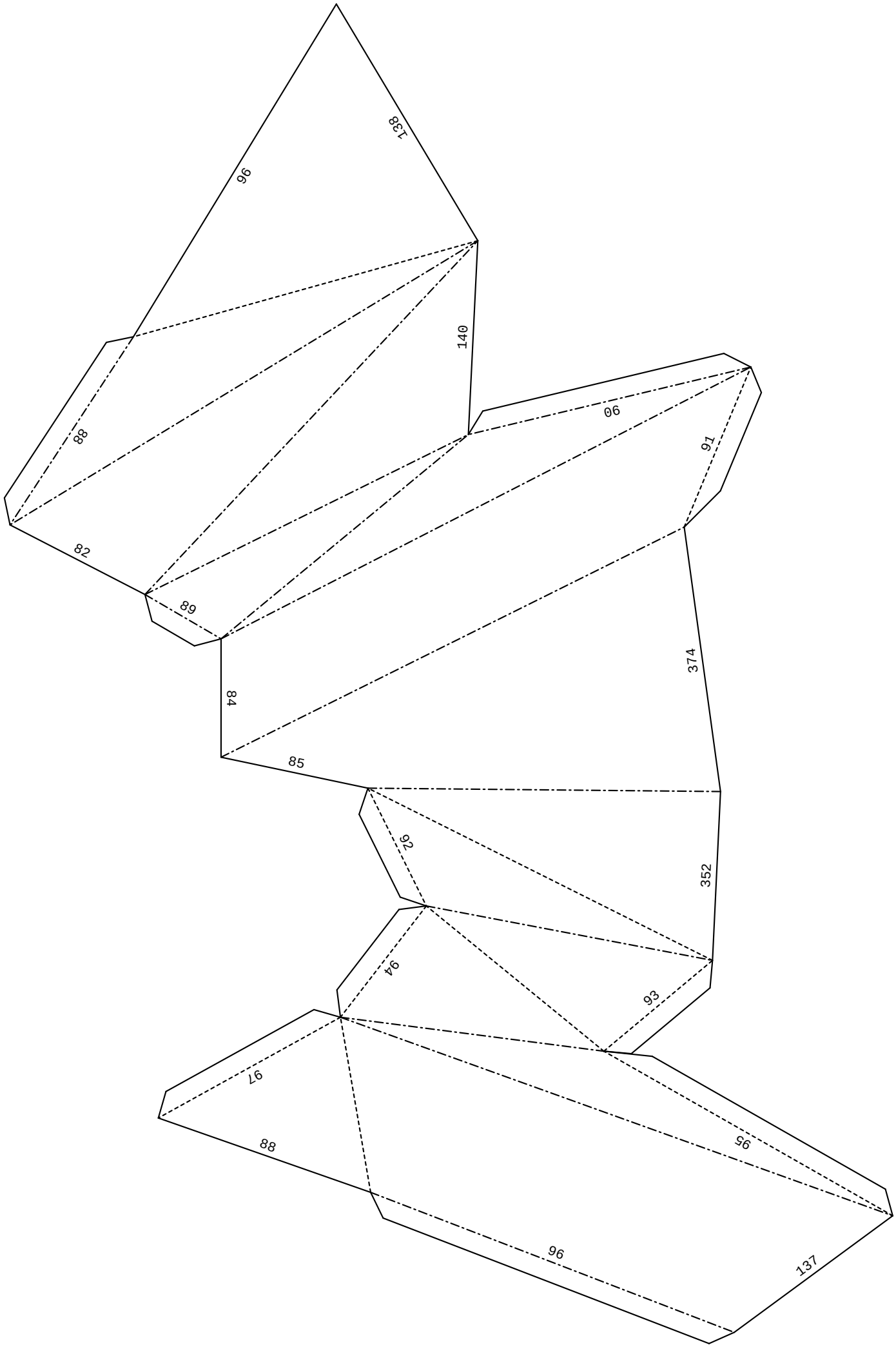
96
138
88
140
82
06
91
89
84
374
85
92
352
94
93
97
88
95
96
137

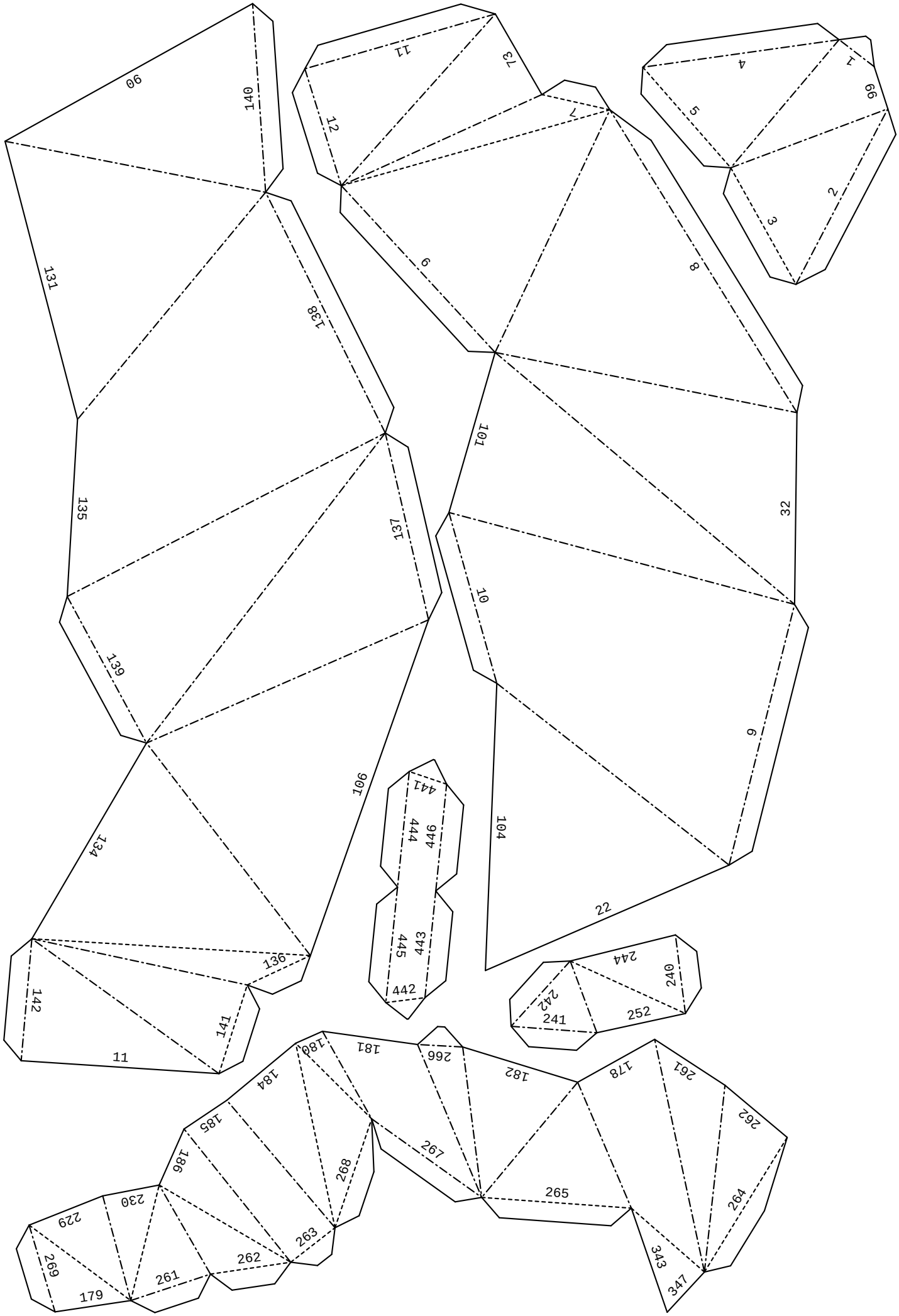

10/19 (row2 col1)

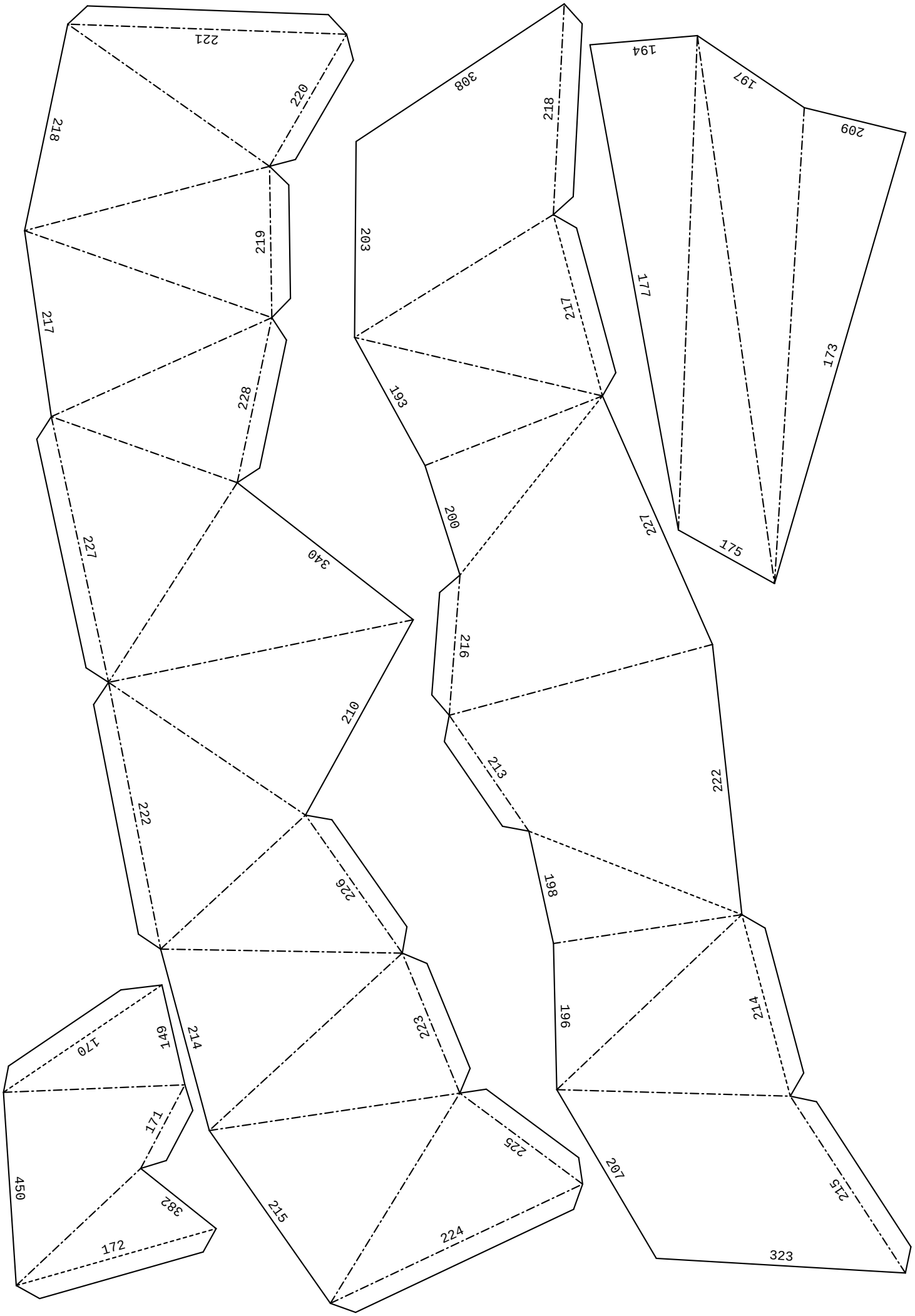
323
207
215
196
214
198
222
213
216
227
200
221
175
173
209
197
194
177
217
193
211
203
308
218
224
225
223
226
215
214
222
210
340
228
227
217
219
218
220
221
450
382
172
171
149
170

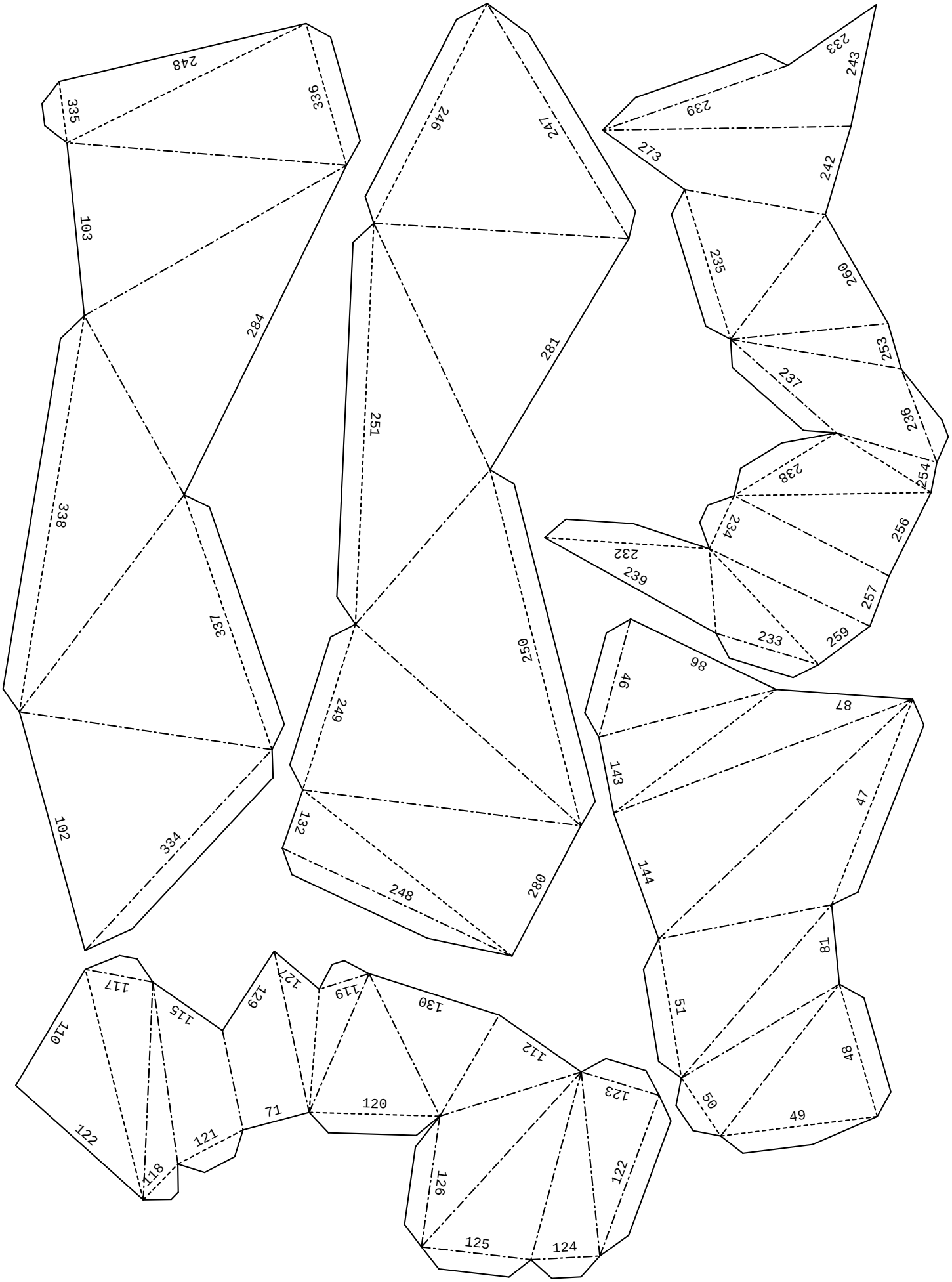
233
243
239
273
242
235
260
253
237
236
238
254
234
256
232
239
257
233
259
98
46
87
143
47
144
81
51
48
50
49
248
335
336
103
284
338
337
102
334
246
247
281
251
250
249
132
248
280
117
115
110
122
118
121
71
129
127
119
120
130
112
123
126
122
125
124

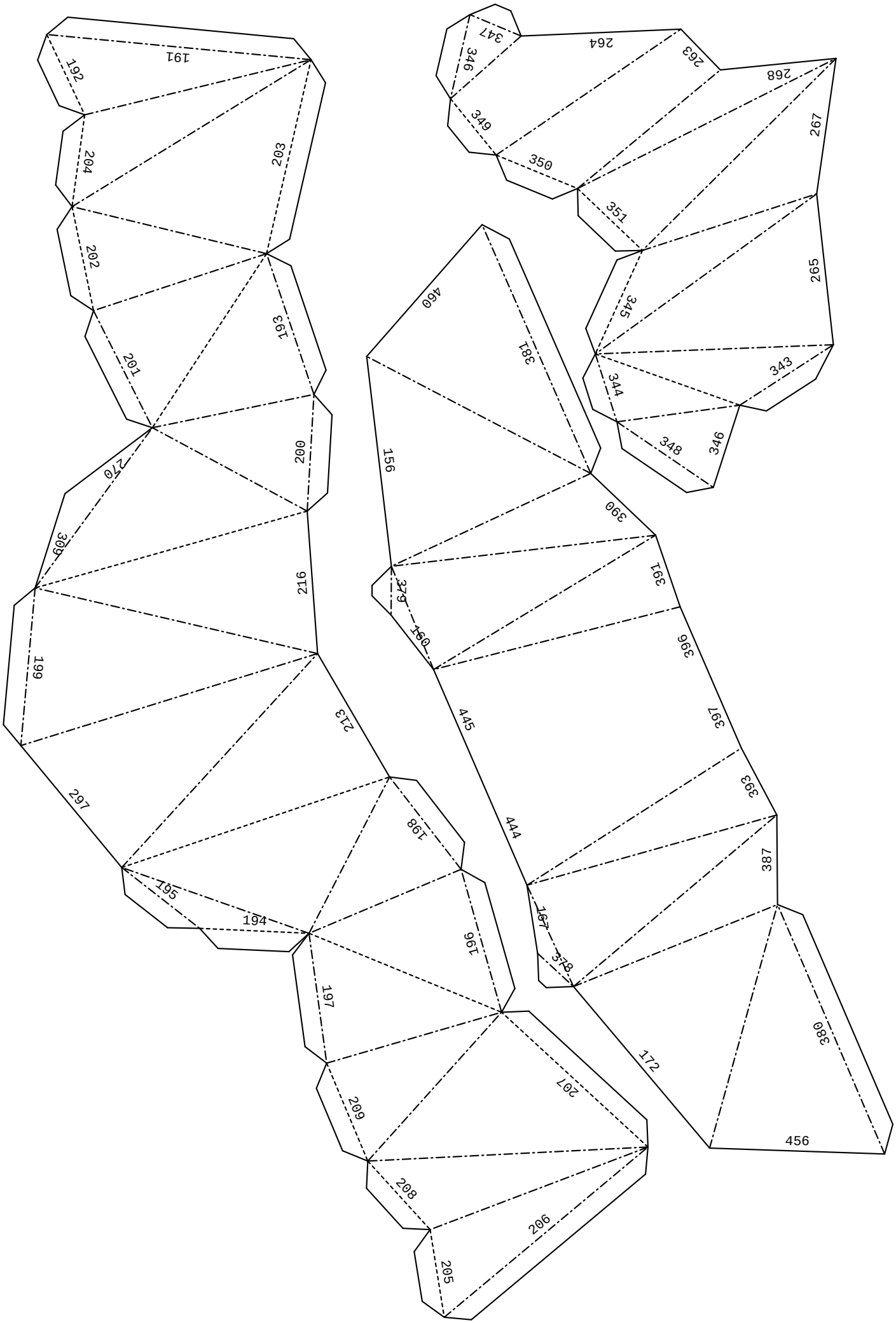

13/19 (row2 col4)

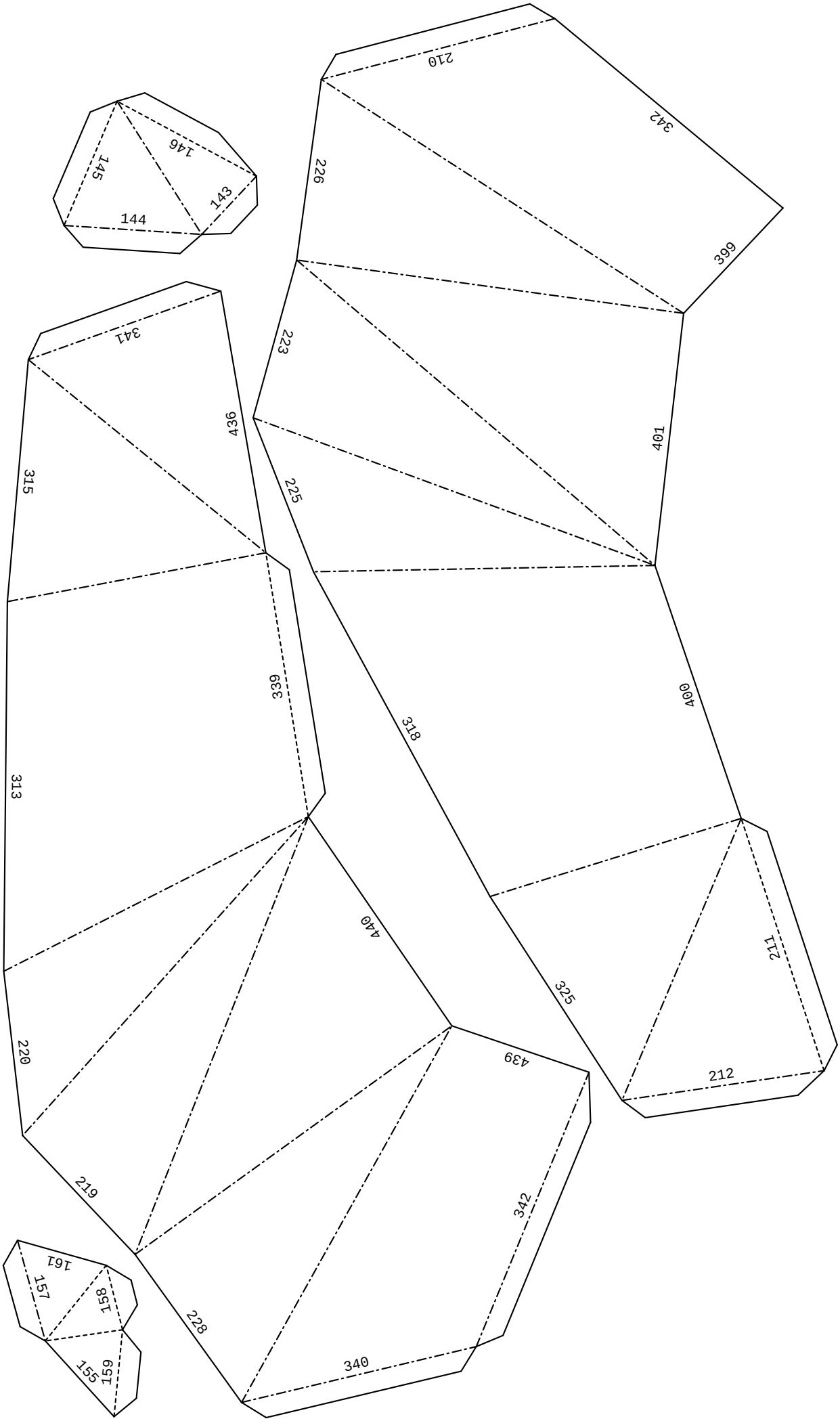
342
399
210
401
226
223
400
318
211
212
325
225
439
436
341
315
339
313
440
342
340
228
220
219
143
146
145
144
161
157
158
159
155

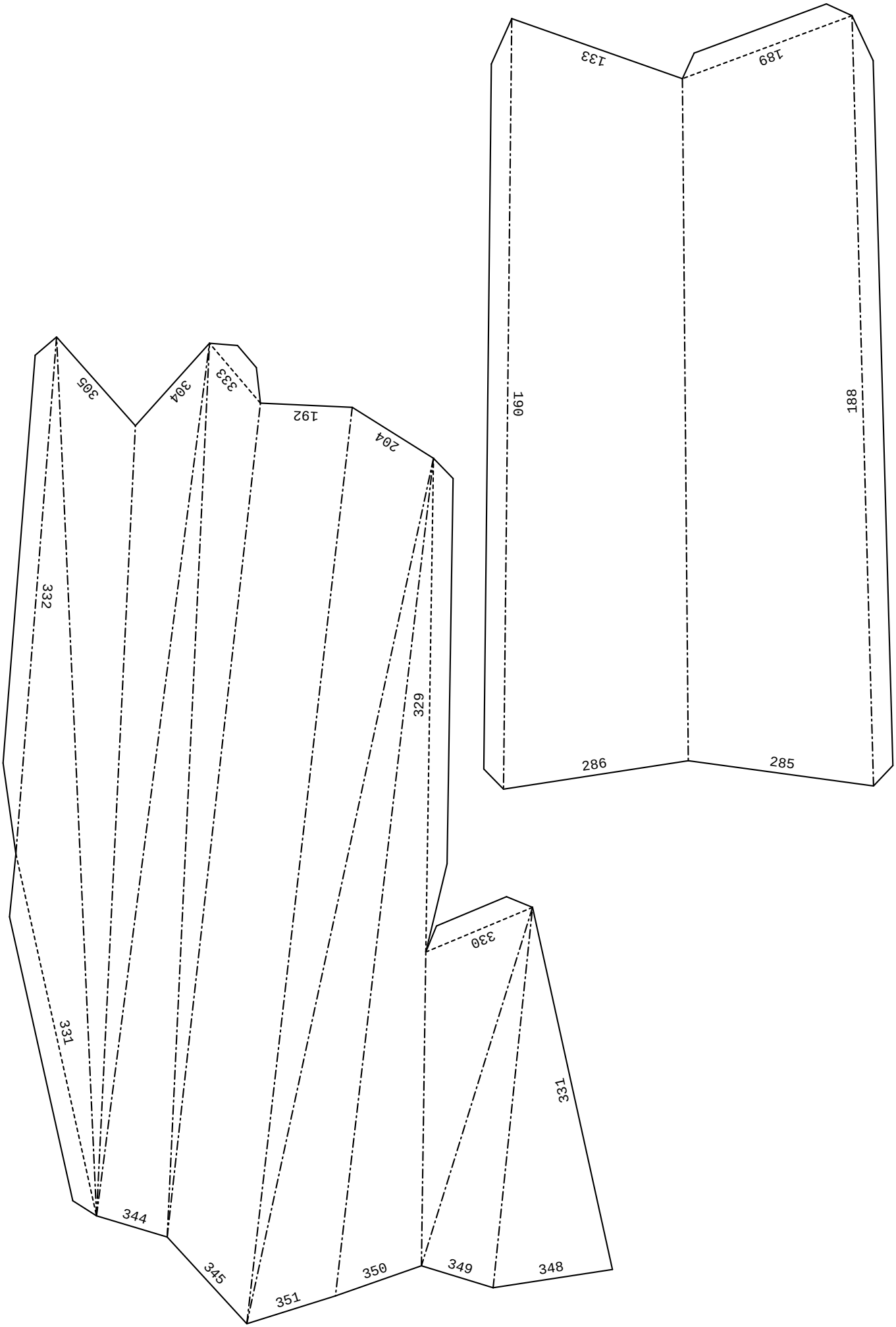
348
349
350
351
345
344
331
332
305
304
333
192
204
329
330
331
285
286
188
190
189
133

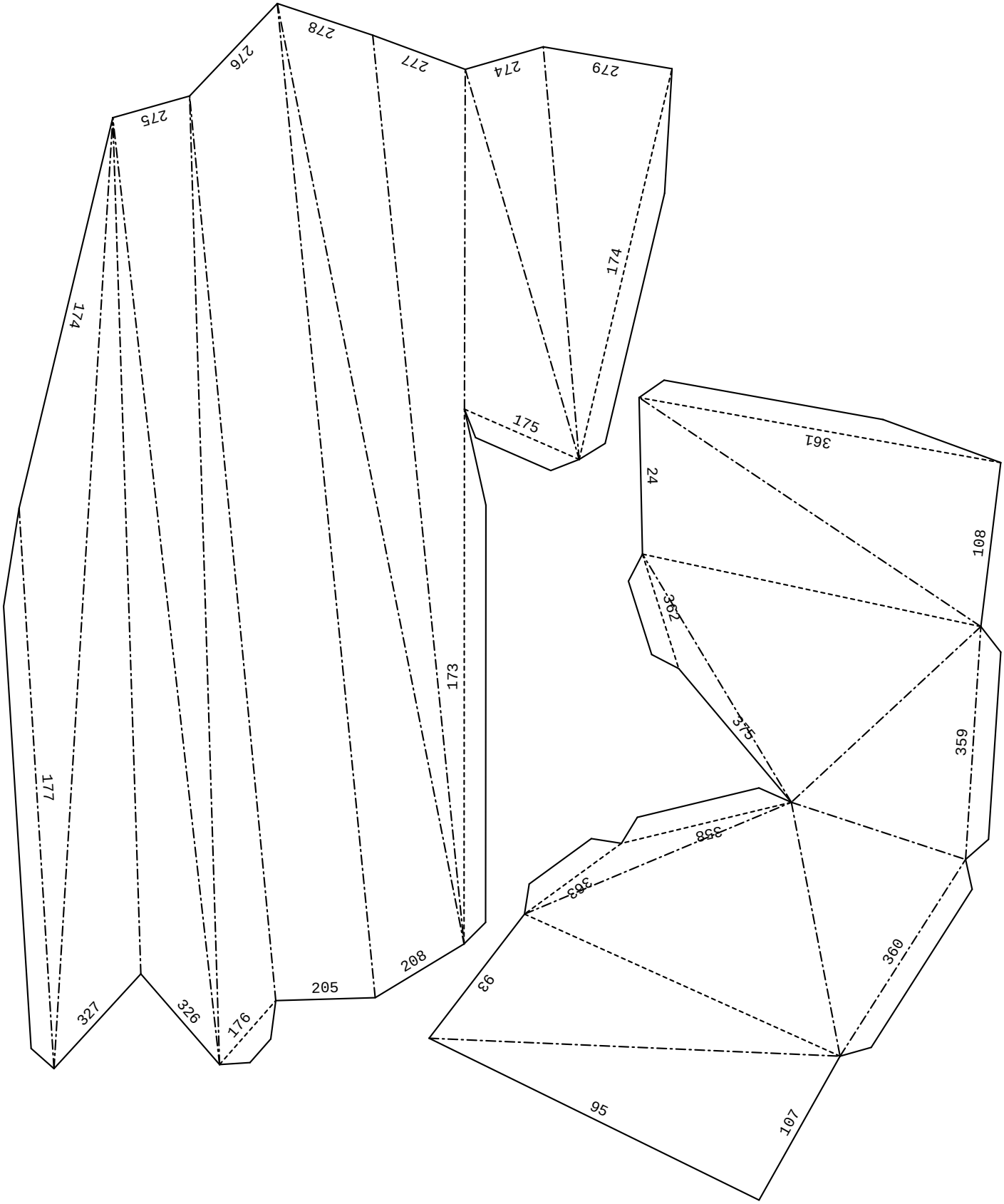
279
174
274
175
277
173
278
208
276
205
275
176
326
174
327
177
361
24
108
362
375
359
358
363
360
93
95
107

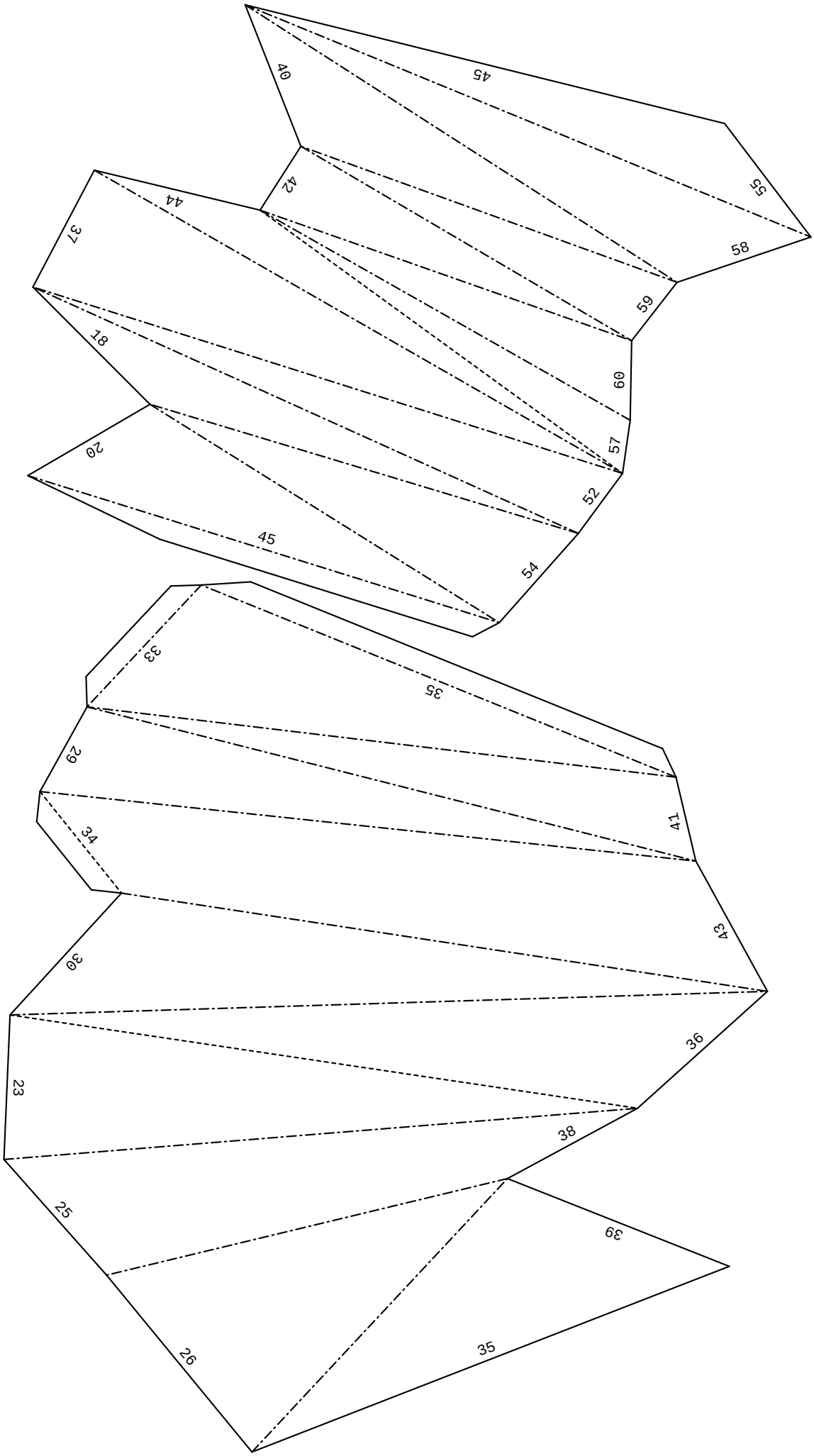
58
55
45
40
59
42
60
44
57
37
52
18
54
20
45
35
33
41
29
43
34
36
30
38
23
39
25
35
26

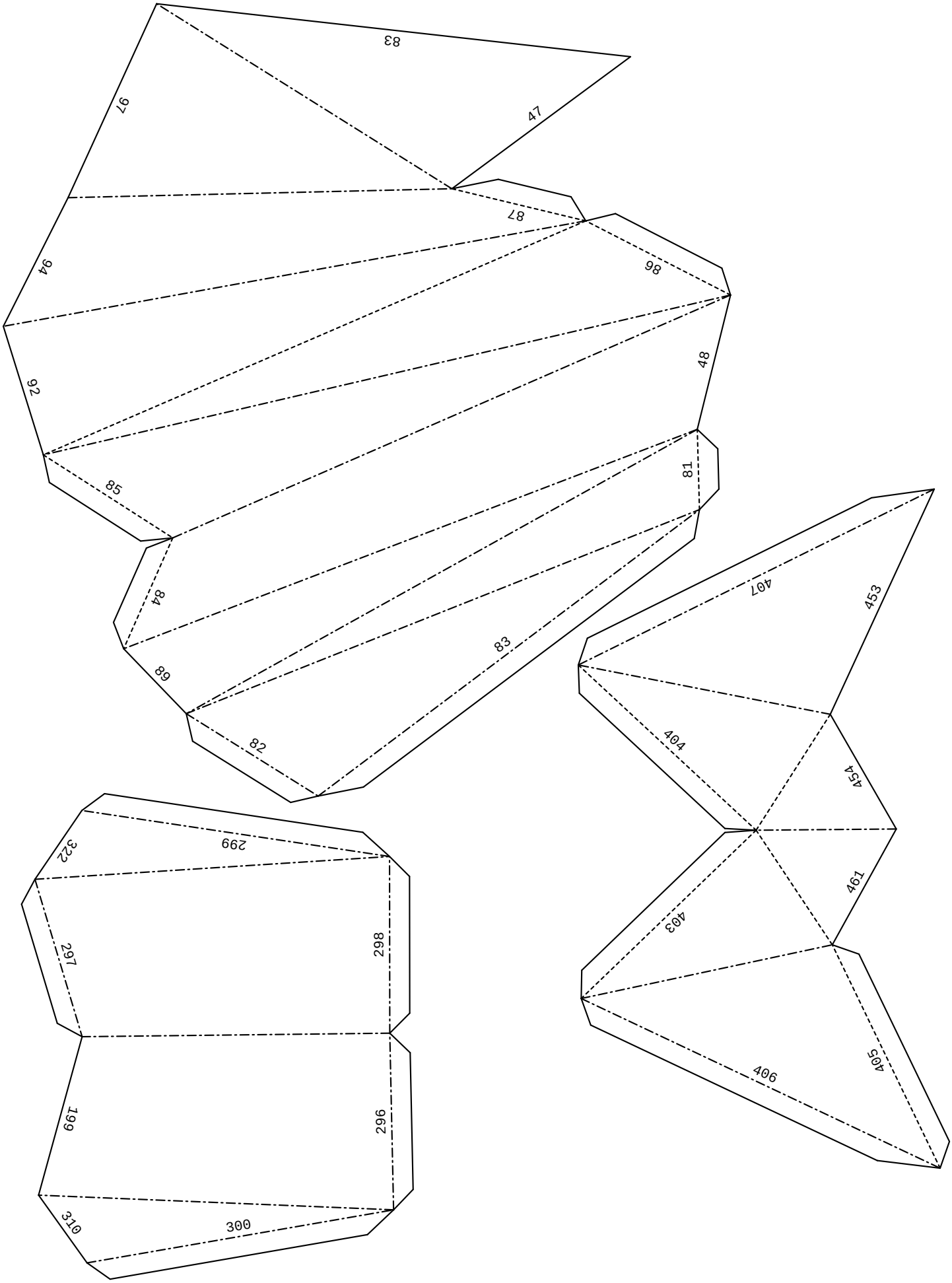
83
47
97
87
94
86
48
92
81
85
84
83
68
82
407
453
404
454
461
403
405
406
299
322
298
297
296
199
300
310

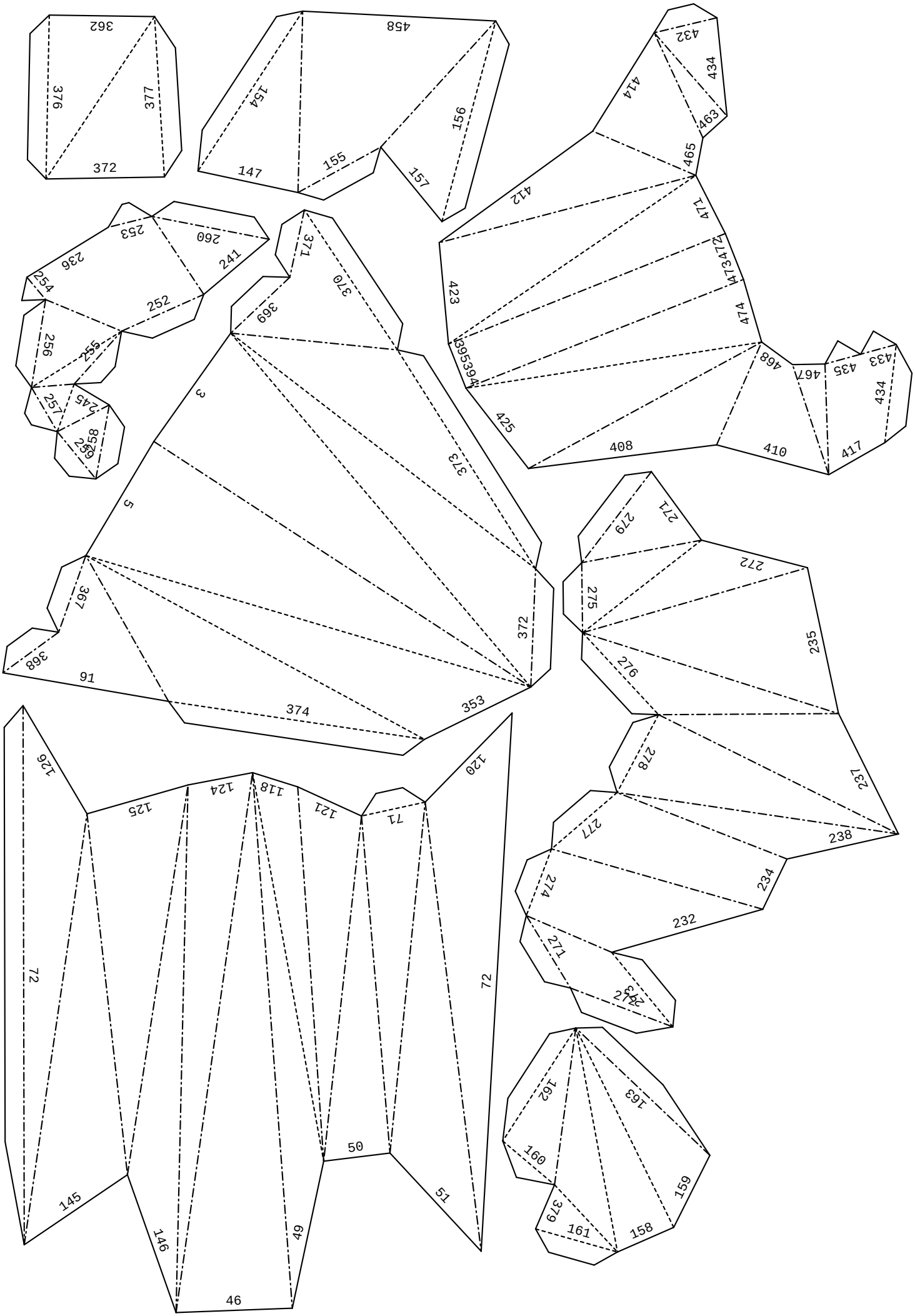
362
376
377
372
458
154
156
147
155
157
432
434
414
463
465
412
471
472
473
474
423
394
395
468
467
435
433
434
425
408
410
417
253
260
236
241
254
252
256
255
257
245
258
259
371
370
369
3
373
5
367
368
91
374
353
372
271
279
272
275
235
276
278
237
277
238
274
234
232
271
243
242
126
125
124
118
121
71
120
72
72
162
163
160
159
379
161
158
145
50
51
146
49
46